電圧(V)
DC 12
DC 24

回転方向
CW

	部品番号	部品名	備考	箇所	個数
11	—	—	—	—	—

減速比	L1	L2	減速比	L1	L2
1/5	20.6	49.6	1/189	39.8	68.8
1/19	27	56	1/264	39.8	68.8
1/51	33.4	62.4	1/516	39.8	68.8
1/71	33.4	62.4	1/721	39.8	68.8
1/100	33.4	62.4			
1/139	33.4	62.4			

＊回転方向は出力軸方向から見た時のものとする

＊回転方向は赤マークまたは(＋)マークにプラスを印加した時のものとする

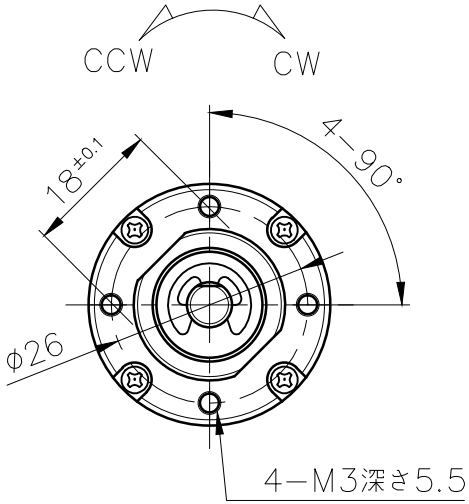

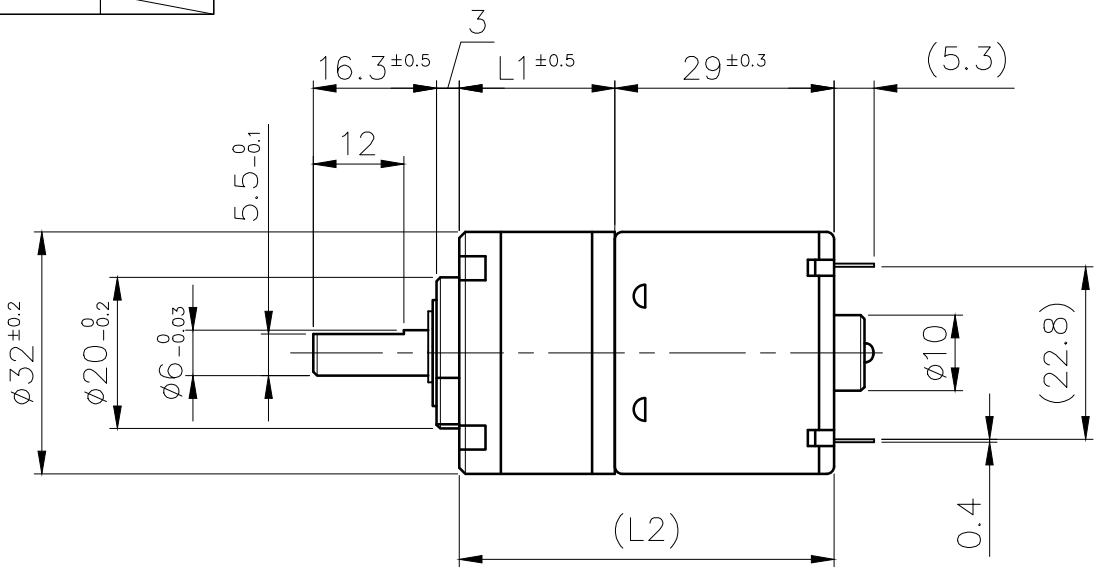

訂正	訂正理由	年月日	氏名
△			
△			

	精級	中級
0.5以上 3以下	±0.05	±0.1
3を超え 6以下	±0.05	±0.1
6を超え 30以下	±0.1	±0.2
30を超え 120以下	±0.15	±0.3
120を超え 400以下	±0.2	±0.5

単位	公差	尺度	三角法
m/m		1/1	

設計	製図	検図	承認
'16.03.07 北田	'16.03.07 北田		

株式会社中津製作所

材質・仕上 ----

機種 NS-32PG- - NGRDA

名称 外観図

図面番号 ------

改訂 0